TECHNICAL SPECIFICATIONS

Frequency Range :	3100 - 3500 MHz
Insertion Loss :	2.0 dB max.
Amplitude Balance :	± 0.8 dB max.
Phase Balance :	± 7° max.
Input VSWR :	1.60:1 max.
Output VSWR :	1.60:1 max.
Isolation :	20 dB min.
Max. Input Power :	30 W average @ 1.2:1 VSWR Load
Operating Temperature :	-40°C to +85°C
Input Connector :	SMA Male
Output Connectors :	SMA Female

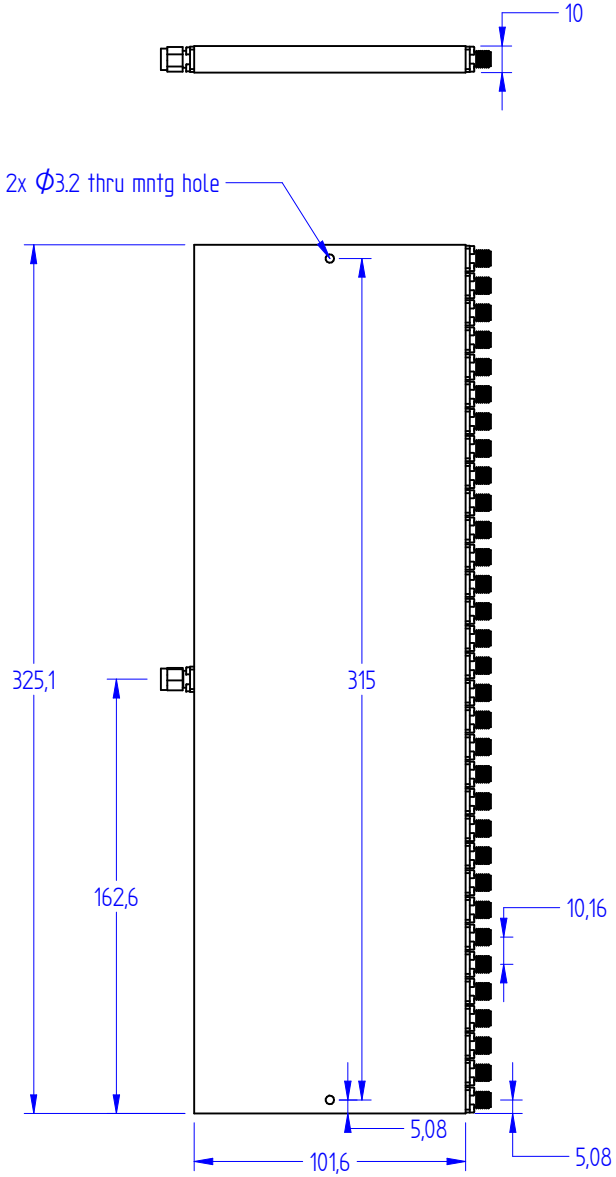

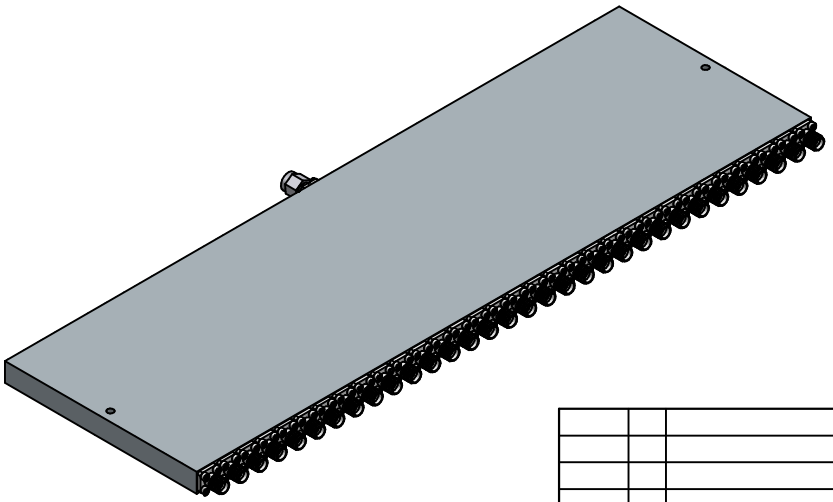

Ce document est la propriété de DETI S.A. Il ne peut être reproduit, ni communiqué à un tiers sans autorisation écrite de la dite société DETI S.A.

Date	Indice	Nature de la modification	Niv. Sup.

Matière : Aluminium
Taitement : Painted over Surtec 650
Classif. : 2
Tolérance générale : ± 0.1mm
Echelle : 1 : 2
Feuille : 1 / 1

Titre : 32-Way Power Divider
3100 - 3500 MHz - 30 W
Document N° : DI-32-3100-3500-30-SM-SF
Date : 12/10/2016
Dessiné par : smellaza

DÉTI DÉVELOPPEMENTS ÉLECTRONIQUES & TECHNOLOGIES INDUSTRIELLES
7, rue de Kérélle - 29200 BREST - TEL : 02.98.47.90.57 - FAX : 02.98.03.75.04 - E-mail : contact@deti-sa.com - Web : www.deti-sa.com

A3